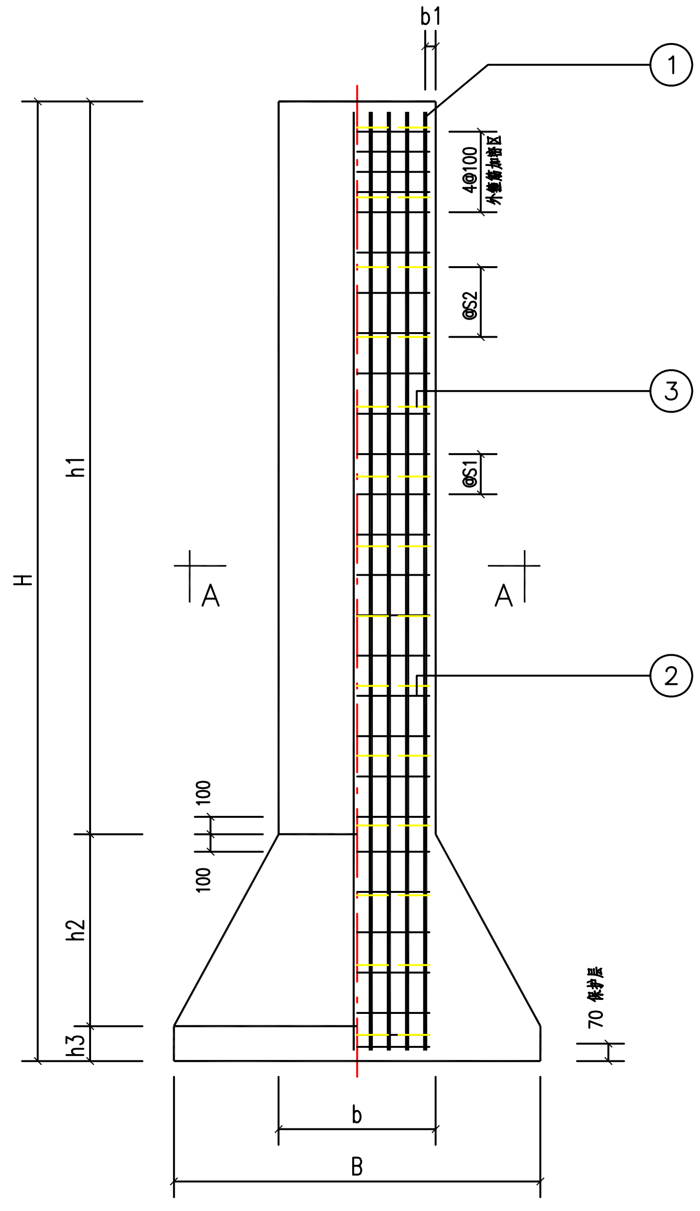

配 筋 图

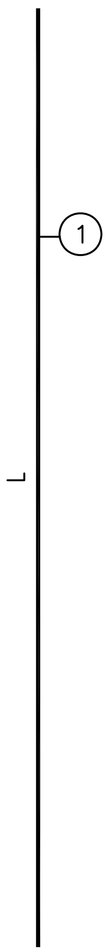

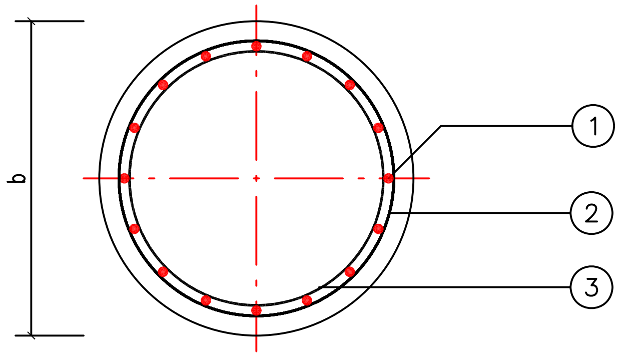

A—A

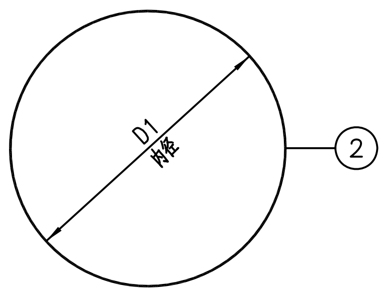

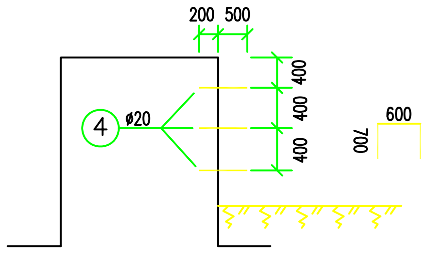

上基础爬梯预埋示意图

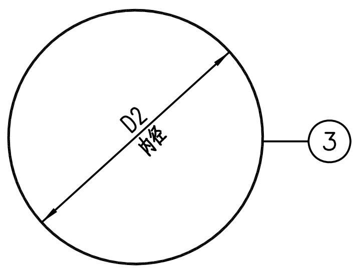

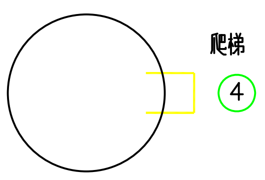

基础平面图

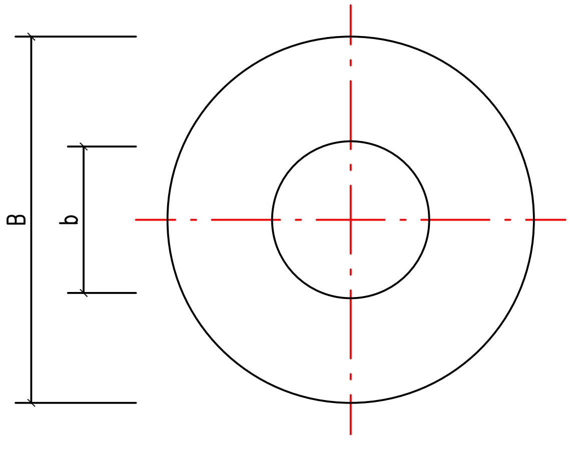

平面图

说明:

1. 在基础施工之前，要核对基础根开及地脚螺栓间距与铁塔加工图有关尺寸确实统一无误后，方可施工。分解组塔时混凝土强度不小于设计强度的70%，整体立塔时混凝土强度应达到设计强度的100%。
2. 主筋保护层均为50mm，底板下部混凝土保护层为70mm。
3. 本基础所用主柱主筋为HRB400，其余为HPB300，柱顶第1道~第5道外箍筋间距为100mm；变截面处及其上下各100mm处各加一道外箍筋，其余外箍筋均匀布置；主筋顶端和底端各布置一道内箍筋，其余内箍筋均匀布置。
4. 基础钢筋骨架为焊接骨架，钢筋的焊接应符合：钢筋焊接及验收规程(JGJ18-2012)；
5. 箍筋尺寸均以外缘计，箍筋接头采用搭接焊接，搭接长度不小于8倍箍筋直径，并与每根主筋点焊。
6. 基础孔洞成型采用人工掏挖，应采取必要的安全措施，特别是扩孔部分，孔上要有人监护，孔内人员注意安全。
7. 基础孔洞应严格满足设计要求，成孔经检查合格后应立即装钢筋笼，浇注混凝土，严防孔内积水。
8. 混凝土浇注自由倾落高度不应超过3.0m，扩孔部分每浇200mm捣实一次，主柱部分每浇300mm捣实一次，一个基础必须连续浇注，不得有施工缝。
9. 图中钢筋长度为计算尺寸，实际长度以放样为准。
10. 基础图中只表示出基础的全高，实际基础埋深、主柱露头尺寸详见<<基础配置表>>。
11. 当基础自然外露大于1.5m时需设置爬梯，爬梯采用ø20的圆钢制成，间距为400mm，宽600mm，预埋深度为200mm，爬梯须刷防腐漆，如图所示。

基础型号		材料表及钢筋尺寸															
JTW	2846	编号	名称	规格		长度(mm)	数量	单位	标注尺寸及间距(mm)						重量(kg)		备注
基础尺寸(mm)															一件	小计	
		1	柱筋	Φ	22	4480	24	根	L=	4480	n×@S=	23	×	147	13.37	320.9	HRB400
B=	2800	2	外箍筋	ϕ	8	3631	28	个	D1=	1100	n×@S1=	26	×	182	1.43	40.0	HPB300
H=	4600	3	内箍筋	ϕ	14	3451	4	个	D2=	1040	n×@S2=	3	×	1493	4.17	16.7	HPB300
b=	1200	4	爬梯	ϕ	20	2000	0	个							4.93	0.0	HPB300
h1=	3650	合计		HRB400钢(kg):		320.9						C25混凝土(m3):				7.84	
h2=	750			HPB300钢(kg):		56.7											
h3=	200			护壁HPB300(kg):		61.2						护壁混凝土C25(m3):				1.18	
b1=	50																

基础型号		材料表及钢筋尺寸															
JTW	2851	编号	名称	规格		长度(mm)	数量	单位	标注尺寸及间距(mm)						重量(kg)		备注
基础尺寸(mm)															一件	小计	
		1	柱筋	Φ	22	4980	24	根	L=	4980	n×@S=	23	×	147	14.86	356.6	HRB400
B=	2800	2	外箍筋	ϕ	8	3631	31	个	D1=	1100	n×@S1=	29	×	180	1.43	44.3	HPB300
H=	5100	3	内箍筋	ϕ	14	3451	5	个	D2=	1040	n×@S2=	4	×	1245	4.17	20.9	HPB300
b=	1200	4	爬梯	ϕ	20	2000	0	个							4.93	0.0	HPB300
h1=	4150	合计		HRB400钢(kg):		356.6						C25混凝土(m3):				8.41	
h2=	750			HPB300钢(kg):		65.2											
h3=	200			护壁HPB300(kg):		73.6						护壁混凝土C25(m3):				1.39	
b1=	50																

基础型号		材料表及钢筋尺寸															
JTW	2856	编号	名称	规格		长度(mm)	数量	单位	标注尺寸及间距(mm)						重量(kg)		备注
基础尺寸(mm)															一件	小计	
		1	柱筋	Φ	22	5480	24	根	L=	5480	n×@S=	23	×	147	16.35	392.4	HRB400
B=	2800	2	外箍筋	ϕ	8	3631	33	个	D1=	1100	n×@S1=	31	×	186	1.43	47.2	HPB300
H=	5600	3	内箍筋	ϕ	14	3451	5	个	D2=	1040	n×@S2=	4	×	1370	4.17	20.9	HPB300
b=	1200	4	爬梯	ϕ	20	2000	2	个							4.93	9.9	HPB300
h1=	4650	合计		HRB400钢(kg):		392.4						C25混凝土(m3):				8.97	
h2=	750			HPB300钢(kg):		77.9											
h3=	200			护壁HPB300(kg):		85.9						护壁混凝土C25(m3):				1.59	
b1=	50																

基础型号		材料表及钢筋尺寸															
JTW	2861	编号	名称	规格		长度(mm)	数量	单位	标注尺寸及间距(mm)						重量(kg)		备注
基础尺寸(mm)															一件	小计	
		1	柱筋	Φ	22	5980	24	根	L=	5980	n×@S=	23	×	147	17.84	428.2	HRB400
B=	2800	2	外箍筋	ϕ	8	3631	36	个	D1=	1100	n×@S1=	34	×	184	1.43	51.5	HPB300
H=	6100	3	内箍筋	ϕ	14	3451	5	个	D2=	1040	n×@S2=	4	×	1495	4.17	20.9	HPB300
b=	1200	4	爬梯	ϕ	20	2000	3	个							4.93	14.8	HPB300
h1=	5150	合计		HRB400钢(kg):		428.2						C25混凝土(m3):				9.54	
h2=	750			HPB300钢(kg):		87.1											
h3=	200			护壁HPB300(kg):		98.3						护壁混凝土C25(m3):				1.80	
b1=	50																

基础型号		材料表及钢筋尺寸															
JTW	2866	编号	名称	规格		长度(mm)	数量	单位	标注尺寸及间距(mm)						重量(kg)		备注
基础尺寸(mm)															一件	小计	
		1	柱筋	Φ	22	6480	24	根	L=	6480	n×@S=	23	×	147	19.34	464.2	HRB400
B=	2800	2	外箍筋	ϕ	8	3631	38	个	D1=	1100	n×@S1=	36	×	189	1.43	54.3	HPB300
H=	6600	3	内箍筋	ϕ	14	3451	6	个	D2=	1040	n×@S2=	5	×	1296	4.17	25.0	HPB300
b=	1200	4	爬梯	ϕ	20	2000	4	个							4.93	19.7	HPB300
h1=	5650	合计		HRB400钢(kg):		464.2						C25混凝土(m3):				10.10	
h2=	750			HPB300钢(kg):		99.1											
h3=	200			护壁HPB300(kg):		110.6						护壁混凝土C25(m3):				2.00	
b1=	50																

成都峰海工程技术咨询有限公司
110kV红坡线020#~022#段迁改 工程
施工图 设计阶段
批 准
设 计
审 核
CAD制图
比 例
专 业 会 签 日 期
校 核 王瑞雪
日 期 2021.09
JTW28系列基础施工图
图 号 FH-S02110S-T02-10